A350_DE238.1 - Türschwelle in Trockenbauwand - Tür ohne Brandschutzanforderung - Umfassungszarge - RB-Schwelle Bestandsmauerwerk - Büro/Flur

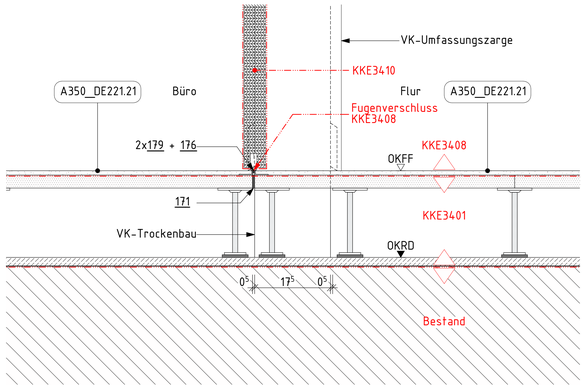

A350_DE238.2 - Türschwelle in Trockenbauwand - Tür ohne Brandschutzanforderung - Umfassungszarge - RB-Schwelle Bestandsmauerwerk - Teeküche/Flur

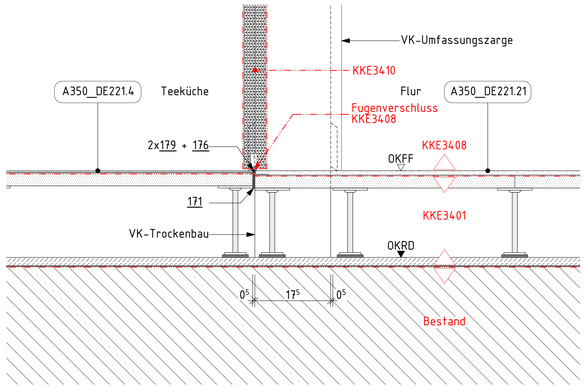

A350_DE238.3 - Türschwelle in Trockenbauwand - Tür ohne Brandschutzanforderung - Umfassungszarge - RB-Schwelle Bestandsmauerwerk - ELT/Flur

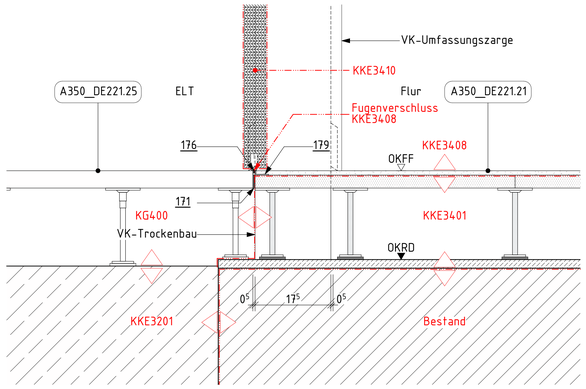

A350_DE238.4 - Türschwelle in Trockenbauwand - Tür ohne Brandschutzanforderung - Umfassungszarge - RB-Schwelle Beton - Flur/Büro

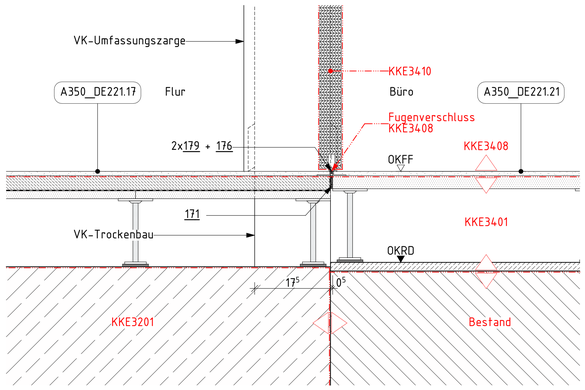

A350_DE238.5 - Türschwelle in Trockenbauwand - Tür ohne Brandschutzanforderung - Blockzarge - RB-Schwelle Beton - Flur/Flur

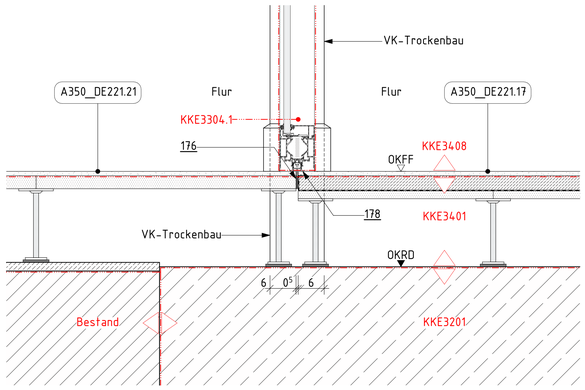

A350_DE238.6 - Türschwelle in Stahlbetonwand - Tür mit Brandschutzanforderung - Blockzarge - RB-Schwelle Beton - Flur/notwendiger Flur

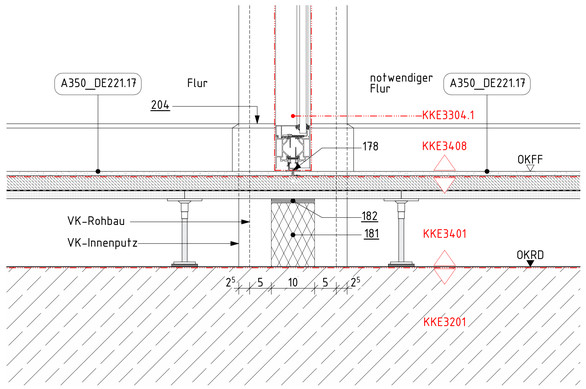

A350_DE238.7 - Türschwelle in MW-Bestand - Tür mit Brandschutzanforderung - Umfassungszarge - RB-Schwelle Beton - Büro/notwendiger Flur

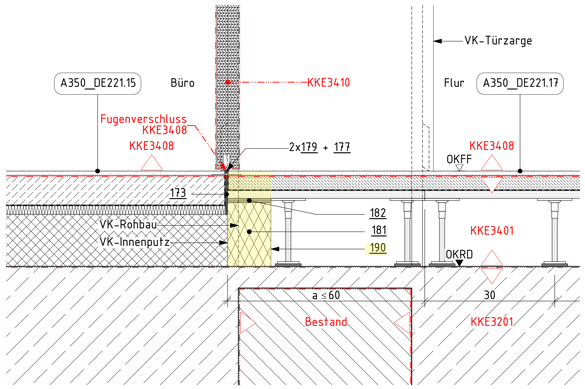

A350_DE238.8 - Türschwelle in Trockenbau - Tür mit Brandschutzanforderung - Umfassungszarge - RB-Schwelle Beton - Büro/notwendiger Flur

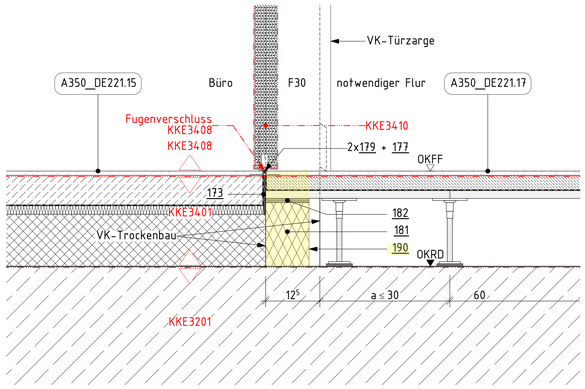

A350_DE238.9 - Türschwelle in Durchgang - Tür mit Brandschutzanforderung - Blockzarge - RB-Schwelle Bestandsmauerwerk - Treppenhaus T03/Flur

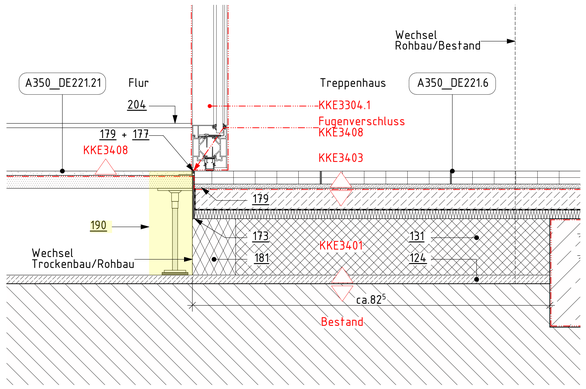

A350_DE238.10 - Türschwelle in Stahlbetonwand - Tür mit Brandschutzanforderung - Umfassungszarge - RB-Schwelle Beton - Treppenhaus T03/Büro

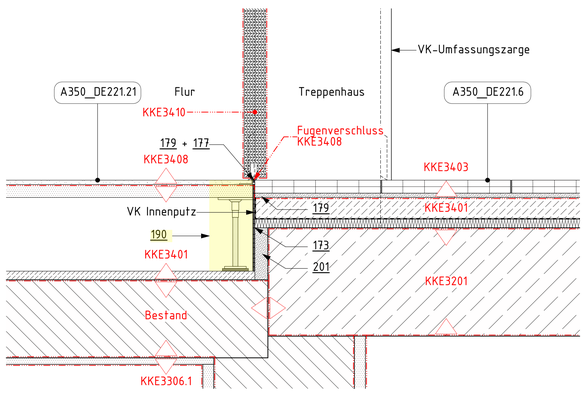

A350_DE238.11 - 4.OG - TH03 - Treppenauge

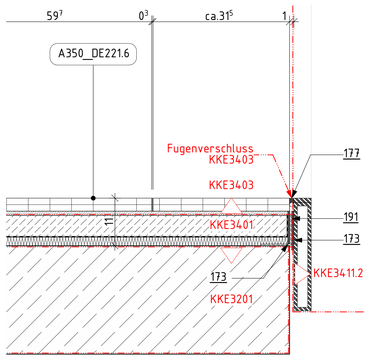

A350_DE238.11 - 4.OG - TH03 - Austritt

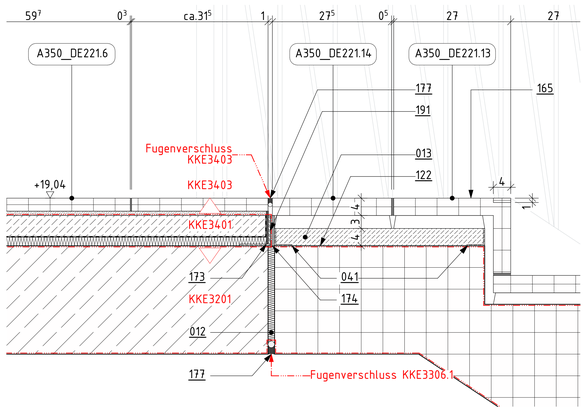

Positionsliste

012	Tronsole gemäß Tragwerksplanung
013	Beton, unbewehrt auf Pos 122; als Ausgleichschicht
041	L-Profil 40x40x3, drei- bzw. vierseitig umlaufend, kraftschlüssig mit Treppenkonstruktion verbunden, als Schalung für Ausgleichschicht
122	Haftbrücke Zementmörtel mit Kunststoffdispersion
124	Ausgleichestrich; ca. 10 - 20 mm gemäß DIN 18560-3: 2006-03, CT, C25, F5; Ebenheitstoleranzen gemäß DIN 18202 Tab. 3, Zeile 3
131	Ausgleichdämmung, Baustoffklasse A1 gemäß DIN 4102 mineralisch gebundene Dämmschüttung
165	Treppenbelag, Werkstein; Winkelstufe 40 mm Agglotech SB 14.9 Fumo, R9, mit eingelassener Stufenkantenmarkierung H x B = 10 x 40 mm Verlegung auf Mörtelstreifen h = 30 mm, Verfugung mit farblich dem Belag angepassten flexiblen wasser- und schmutzabweisenden Fugenmörtel
171	Randdämmstreifen, Dicke = 5 mm
173	Randdämmstreifen, nicht brennbar, Dicke = 5 mm
174	Randdämmstreifen, nicht brennbar, Dicke = 10 mm
176	Fugendichtstoff mit Hinterfüllprofil, ohne Brandschutzanforderung
177	Fugendichtstoff mit Hinterfüllprofil, mit Brandschutzanforderungen
178	Übergangsprofil, nicht brennbar, Aluminium (PdP: Übergangsprofil Breite 31.5 mm, Einfasshöhe 7 - 12 mm)
179	Abschlussprofil Fußbodenbelag, Aluminium
181	Brandschutzschott z.B. 100 mm Porenbeton inklusive Kabelschottung
182	Mineralwolle, komprimiert als Schallentkopplung
190	Schalung, temporär zur Herstellung des schwimmenden Estrichs, Rückbau nach Herstellung
191	Alu-L-Profil 70x70x4, kraftschlüssig mit Rohdecke verbunden
201	Innenputz
204	Sockelleiste, Holz
205	Sockelleiste, Betonwerkstein

Maße
- Alle Maßangaben auf den Plänen sind vor Beginn der jeweiligen Arbeiten am Bau zu überprüfen. Bei Nichtübereinstimmung mit den tatsächlichen Gegebenheiten ist die Bauleitung unverzüglich zu informieren. Dies gilt auch bei Widersprüchen und/oder erkennbaren Planungsfehlern.
- Höhenkoten beziehen sich auf den relativen Nullpunkt ±0.00.
- Der relative Nullpunkt ±0.00 entspricht +34.77 m ü. NHN.
- Öffnungshöhen von Türen sind Rohbaumaße und beziehen sich auf OKFF des jeweiligen Raumes
- Brüstungshöhen von Fenstern (Rohbau und Ausbau) beziehen sich auf OKFF des jeweiligen Raumes
- Öffnungshöhen von Fenstern mit Brüstung (Rohbau und Ausbau) beziehen sich auf OK Brüstung (Rohbau und Ausbau)
- Öffnungshöhen von Fenstern ohne Brüstung (Rohbau und Ausbau) beziehen sich auf OKFF
- Maße, die mit einer Tilde (~) gekennzeichnet sind, sind Restmaße, die sich aus der Situation im Bestand ergeben. Diese Maßangaben können im Aufmaß von der Angabe im Plan abweichen.

Fachplanungsunterlagen
- Diese Planunterlagen gelten nur in Zusammenhang mit den Fachplanungsunterlagen (Tragwerk, Haustechnik, Schadstoffsanierung usw.)
- Für Rohbauangaben sind insbesondere die Planungen Tragwerk zu beachten.

	Beton (unbewehrt)		Perimeterdämmung
	Stahlbeton		Wärmedämmung
	Betonwerkstein		Boden, gewachsen
	Mauerwerk Bestand		Boden, Baugrubenverfüllung n. DIN 18533-1
	Mauerwerk neu; Kalksandstein, MG II SFK 20; RDK 1,8		Boden, Gehwegaufbau (Annahme)
	Mauerwerk neu; Ziegel, MG III SFK 20; RDK 2,0		Dränage, Kies
±0,⁰⁰	Höhenbezug - Projekt		Gewerkegrenze nach KKE
±0,⁰⁰	Höhenbezug - ü. NHN		
	Schalung, temporär; Rückbau nach Herstellung Estrich		
	Änderungswolke		Bereich in Bearbeitung, nicht zur Ausführung freigegeben!

AA	Attikaablauf
AK	Außenkante
B	Breite
BL	Blech
BP	Bodenplatte
BR	Brüstung
DA	Druckablauf
DF	Dachfläche
DL	Druckleitung
EG	Erdgeschoss
FF	Fertigfußboden
FP	Fertigpodest
FR	Fallrohr
H	Höhe
HP	Hochpunkt Gefälledämmung
IK	Innenkante
LS	Lichtschacht
Mw	Mauerwerk
NA	Notablauf
O	Obergeschoss
OK	Oberkante
PdP	Produkt der Planung
RD	Rohdecke
RB	Rohbau
RRD	Rechteckrohr
ST	Sturz
StB	Stahlbeton
T	Tiefe
T	Trennblech
TB	Trapezblech
TP	Tiefpunkt Gefälledämmung
U	Untergeschoss
UK	Unterkante
UZ	Unterzug
ÜZ	Überzug
WD	Wanddurchbruch
WES	Wasserentnahmestelle
WS	Wandschitz
zwNGW	zu erwartender höchster Grundwasserstand
zwMW	zu erwartender mittlerer Grundwasserstand
HS	Horizontalschnitt
VS	Vertikalschnitt

LEGENDE

Ind.	Datum	gez.	Art der Änderung
A	18.08.2025	TWi	Planfortschreibung - Plankopf
	13.03.2025	TW	Planerstellung

Änderung Hochbau

Gezeichnet: TW
Geprüft:

Bundesamt für Bauwesen und Raumordnung

Referat BB II 4
Straße des 17. Juni 112
10623 Berlin
T. +49 30 18401 6201
F. +49 30 18401 8689

BV-Nr. BBR: 02468	Bauvorhaben: Herrichtung der Liegenschaft für Zwecke des Deutschen Bundestages
Bauherr/Nutzer: DEUTSCHER BUNDESTAG, Neustädtische Kirchstraße 4-5, 10117 Berlin	
Blattgröße: 84X1189	
Kurzbezeichnung Plan: A350_DE238	Zeichnung: Deckenbeläge - Anschlussdetails - Altbau Altbau - 4. Obergeschoss
Maßstab: 1:5	

AKS-Schlüssel Hochbau: D 1 0 1 1 1 7 N 0 4 0 4 A 3 5 0 D E 2 3 8 - 2 A - F

Gewerk: HOCHBAU	Planverfasser Hochbau
Datum: 13.03.2025	

AKS-Schlüssel Fachplaner

Gewerk	Planverfasser Fachplaner
Datum	

AKS-Schlüssel Ausführende Firma

Gewerk	Planverfasser Ausführende Firma
Datum	

H/B = 841.0 / 1189.0 (1.00m²)